管理番号	車名	年式	型式・車体番号	架装形状	
No62	三菱	R7年9月	2KG － FK65F-621589	冷凍車_格納ゲート付	

前使用者	車検有効期限		走行距離(km)		積載量	荷台寸法(mm)			出品社 (徳島 県)
自家用 営業用 ○ レンタカ 不明	R9.9.25	切れ 抹消	374 km タコグラフ年月 なし		2,400 kg	L 6,190	W 2,280	H 2150 門高 2140	㈱コバヤシ

エンジン状態	A B C D E	AC	良 不良 有	ブレーキ	A	I/Cターボ 240 馬力	R券 有	預託金 ¥10,910 円

ミッション・デフ(異音、油漏れ等)	異常無	T/M 6 速	キャブ内部
フレーム関係(亀裂、曲り、錆、車体番号等の確認)	異常無		汚れ 少 中 多
上物メーカー名	東プレF255840(2025-9) 断熱75mmドア左50mm後75mm 左サイドドア 後観音扉		シート破れ 有 無
年式,型式及状態	床システムフロア ラッシングレール2×2 水抜き穴(前2)後ドア90度ストッパー付		クロス張り 有 無
	東プレXV42LOC-T 20℃～-26℃(3時間確認) -30℃設定 R7.3.28測定 低温仕様		ベッド 有 無
その他	極東 CG1002M-B3MRA2 25T088745N L1,570 ストッパー1,385 W2,290		Fタンク200ℓ一個

備考

アドブルー
ABS・エアバッグ
バックカメラ(カラー)
ETC2.0
格納ゲートラジコン付

外装状態 登録未使用車

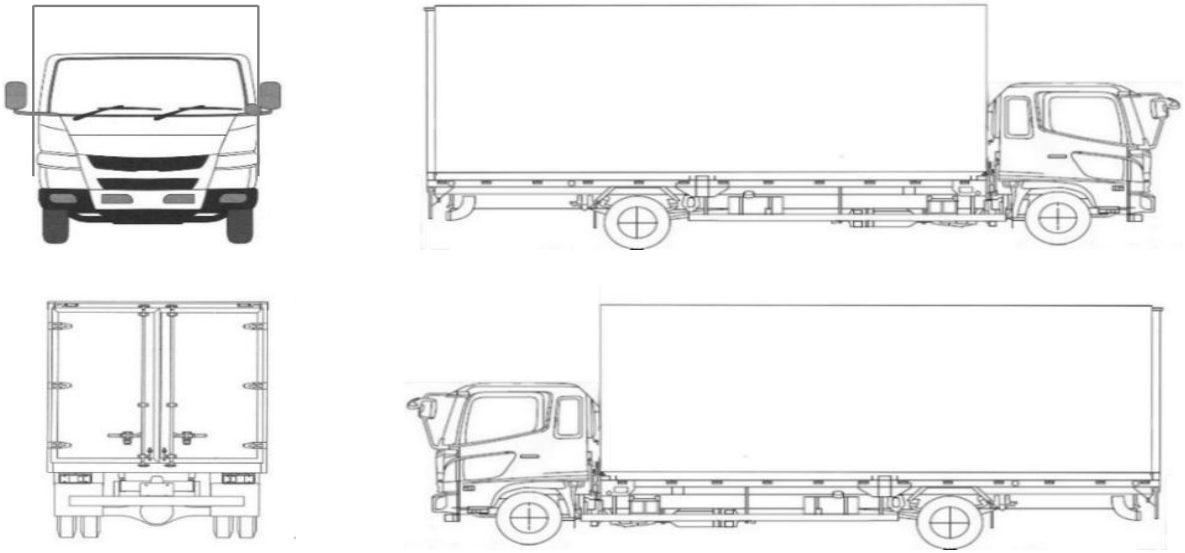

Fガラス状態		
要交換	良好	飛石有

記録簿	有	無

PMマフラ	有	無
証明書	有	無

S・リミッタ	有	無
証明書	有	無

タイヤ状態

10	前	10
10 10		10 10
10	スペア	×

サイズF 225/80R17.5
サイズR 225/80R17.5

*スノータイヤは表記する