管理番号	車名	初度登録	型式・車体番号	架装形状	
No254	三菱	令和7年式	2RG － FP84VER-50＊＊＊＊	トラクタ・ダンプポンプ付き	

前使用者	車検有効期限		走行距離(km)		積載量	荷台寸法(mm)			出品社 (徳島 県)
○ 自家用 営業用 レンタカ 不明	車検付き	切れ 抹消	870 km タコグラフ年月	なし	11,500 kg	L	W	H	㈱コバヤシ

エンジン状態	A B C D E	AC	良 不良	ブレーキ	A	I/Cターボ 449 馬力	R券 有	預託金 ¥13,480 円

ミッション・デフ(異音、油漏れ等)	異常無	シフトパイロット 12 速	キャブ内部
フレーム関係(亀裂、曲り、錆、車体番号等の確認)	異常無		汚れ 陸回送のみ
上物メーカー名	カプラ J0ST (A0023155992/002 JSK42K038EDBB)		シート破れ 有 無
年式,型式及状態	スーパーハイルーフ 後輪エアサス		クロス張り 有 無
	ダンプ用油圧ポンプ付き E尺		ベッド 有 無
その他	Fタンク400ℓ一個(アルミ)		

備考

ABS・エアバッグ
ENGリターダ
ETC2.0・アドブルー
バックカメラ(カラー)付

外装状態 登録未使用車

Fガラス状態		
要交換	良好	飛石有

記録簿	有	無

PMマフラ	有	無
証明書	有	無

S・リミッタ	有	無
証明書	有	無

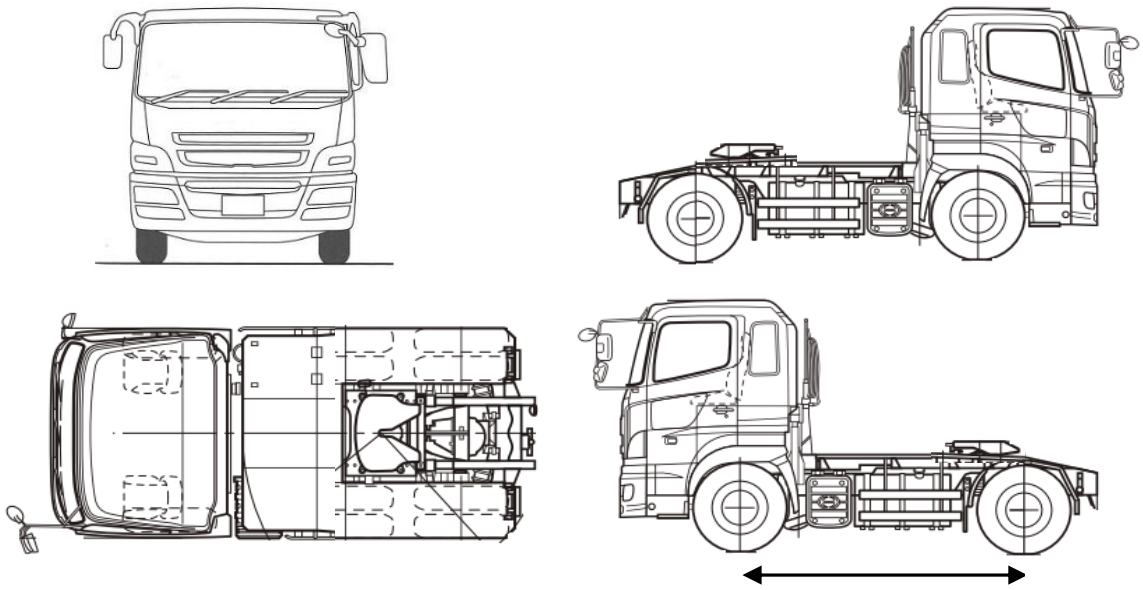

タイヤ状態

10	前	10	
10	10	10	10
× スペア ×			

サイズF 295/80R22.5
サイズR 275/80R22.5
アルミホイル6本
*スノータイヤは表記する